8560 型偏心蝶板控制阀

8560 高性能阀门(图 1 和 2)的特点是采用一个不锈钢蝶板和一个软质或不锈钢密封圈进行密封。软质密封圈在两个流向上都具有出色的密封性能。受压金属密封圈可以为工作介质为液体和气体的阀门提供出色的推荐流向上的关断性能。

对于那些对关断性能要求很严格的场合，用户可以选用 NOVEX™ 和 Phoenix III® 金属密封。对于那些对泄漏量有严格要求又需控制流量的场合，阀门与执行机构之间用户可以选用花键联接，从而使控制阀控制性能优良可靠。

W8299

图1. 安装有1052 执行机构、DVC6000 定位器的8560 控制阀

W6361 / IL

图2. 8560 型单法兰阀门

D102028X012

8560 阀门

规格

阀门尺寸和端面联接类型

■2，■3，■4，■6，■8，■10，■12 英寸阀门有■对夹式或■单法兰型式
(2 英寸阀门只有对夹式)

最大进口压力[1]

碳钢和不锈钢阀体： 除非受到材料温度性能的限制，否则按照 ASME B16.34 标准 150 和 300 磅级中的压力温度值来确定，2 英寸也有标准 600 磅级阀体。

最大压差[1]

除采用软密封或 Phoenix III 密封圈的阀门外，阀门所能承受的最大压力差根据 ASME B16.34 标准 150 和 300 磅级中的压力温度值确定。见图 5。

关闭等级

■ PTFE，填充 PTFE 和 UHMWPE[3]**密封：**双向密封性能可达 ANSI/FCI 70-2 和 IEC60534-4 标准的 VI 级。见图 4。

■ 2 **英寸金属密封：**双向密封时泄漏量为阀门最大流量的 0.001% 也即 ANSI/FCI 70-2 和 IEC60534-4IV 级密封的 1/10。正向流动最大压降为 51(740)，反向为 6.9bar(100psi)。

■ NOVEX™ **密封：**反向流动时，3-12 英寸阀门单向关闭性能是 ANSI/FCI 70-2 和 IEC60534-4 标准 VI 级的 1/10。见图 4。对要达 ANSI/FCI 70-2 和 IEC60534-4 标准 V 级的密封，请与 Fisher 销售办事处联系。

■ Phoenix III **密封：**对 3-12 英寸阀门，双向密封性能可达 ANSI/FCI 70-2 和 IEC60534-4 标准的 VI 级，见图 4。如采用的是防火测试的 Phoenix III 密封圈(2)，请与 Fisher 销售办事处联系。

结构材料

可供选用的标准材料和温度范围见表 2。

材料耐温性能

PTFE 和增强型 PTFE 密封圈：-46~232°C (-50~450°F)
UHMWPE[3]密封圈：-18~93°C(0~200°F)
2 英寸金属密封圈：-46~538°C (-50 ~1000°F)
NOVEX 密封圈：-46~538°C(-50~1000°F)
Phoenix III: -46~232°C (-50~450°F)

流量特性

近似线性

流动方向

见图 6

流量系数

见表 1，本产品说明书中系数一节以及目录 12

流量系数比[4]

100 : 1

噪音水平

预计声压水平参见 Fisher 目录 12

蝶板的转动

蝶板顺时针转动 90° 关闭阀门(从驱动轴末端看过来)。

执行机构 / 阀门作用方式

当配置的是薄膜执行机构或活塞式执行机构时，阀门的作用方式是现场可逆的。详细信息请参阅安装一节及图 6。

阀门分类

3~12 英寸 ANSI 150 和 300 磅级阀门的端面到端面尺寸符合 API609 或 MSS-SP-68 标准中的对夹和单法兰式阀门的端面至端面的尺寸(见图 8)。

(待续)

规格(续)

近似重量

阀门尺寸，英寸	对夹式		单法兰式	
	150 磅级	300 磅级	150 磅级	300 磅级
	kg			
2[5]	4	4	- - -	- - -
3	5	6	6	11
4	9	10	11	18
6	13	15	16	27
8	21	24	27	42
10	34	44	40	78
12	49	64	62	131
	磅			
2[5]	9.5	9.5	- - -	- - -
3	10	13	14	25
4	19	23	24	39
6	29	33	35	59
8	47	53	59	93
10	75	96	88	172
12	107	141	137	288

配对法兰

所有尺寸的阀门都可与 150、300 磅级法兰配合，2 英寸阀门还可以与 600 磅级法兰配合(80 等级或低于 80 等级的见图 8，尺寸 M)

驱动轴直径

见图 8

ENVIRO-SEAL (环保型密封) 填料

该填料采用■ PTFE 或■石墨材料制成，具有优异的密封、导向和分布载荷的性能，能有效防止液体和气体的外泄漏（见图 7）。更多信息参见说明书 59.3:041 的“旋转式阀门用 ENVIRO-SEAL(环保型密封)填料系统”。

1. 不得超过本手册提出的压力温度极限和各种适用的标准或规范所允许的极限值。
2. 如需部件的选用和可用的耐火试验的标准和规范，请与 Fisher 销售办事处联系。
3. UHMWPE 表示超高分子量聚乙烯。
4. 最大流量系数与最小流量系数之比。
5. 600 磅级 2 英寸阀门的重量与 150 和 300 磅级阀门重量相同。

8560 阀门

特性

● **突出的关闭性能**——采用获取专利的具有压力平衡作用的双向软密封圈（见图 3），使阀门关闭等级达到 ANSI Ⅵ级。

● **优良的流动控制性能**——偏心蝶板设计使阀门具有近似线性的流量特性，蝶板 90 度内转动，使阀门可用于节流或开 / 关控制场合。

● **耐酸性气体的能力**——内件和螺栓材料都能抵抗酸性气体的腐蚀。这些结构符合美国腐蚀工程师协会 (NACE) MR0175 标准。

● **良好的环保性能**——可选的 ENVIRO-SEAL（环保型密封）填料函系统，设计时采用经过改良的密封圈、导向环和载荷分配方式，可以将阀门外泄漏量控制在 EPA(美国环保署)要求的 500ppm(百万分之几)限定值以内。

● **轴和阀体采用整体联接**——标准的阀门结构包括传导式填料，从而能提供危险区域的电连接。

● **低廉的维修成本**——拆除衬套和锥形销后可以对蝶板 / 轴零件进行单独更换(见图 3)。

安装

安装阀门驱动轴时，推荐将驱动轴放置在如图 1 和 2 所示的水平位置。操作工况还可能会对阀门 / 执行机构的失效方式、类型、位置和流向有特定要求。装有NOVEX密封圈的阀门必须安装在反向流方向。见图 6。较大的阀门 / 执行机构组件可能需要额外的支架以支撑零部件重量。

失效作用方式： 对于装有回复弹簧的执行机构，弹簧失效方式有：下推打开和下推关闭两种阀门作用方式。阀门的作用方式可以在现场更换。

如需有关选择适合用户工况的阀门 / 执行机构安装方式，请与费希尔销售办事处联系。对夹式和单法兰式阀门的尺寸如图 8 所示。

注意

费希尔不对任何产品的选择、使用或维修承担责任，正确选择、使用和维修任何费希尔产品的责任由由买方和最终用户单独承担。

表1. 流量系数[1]

阀门尺寸（英寸）	阀门全开（90 度旋转）时的正向流动 C_v 值	
	150 磅级	300 磅级
2	80.2	80.2
3	237	237
4	499	488
6	1250	1110
8	2180	2070
10	3600	3480
12	5400	5130
1. 流量系数的完整列表参加本说明书中系数一节和目录 12		

表2. 结构材料温度极限值

结构零件和材料	温度极限值	
	°C	°F
阀体材料		
碳钢	-29 ~ 427	-20 ~ 800
S31600	-198 ~ 538	-325 ~ 1000
S31700	-198 ~ 538	-325 ~ 1000
蝶板材料		
S31600	-198 ~ 538	-325 ~ 1000
S31700	-198 ~ 538	-325 ~ 1000
驱动轴材料		
S20910	-198 ~ 538	-325 ~ 1000
S17400	-62 ~ 427	-80 ~ 800
轴承材料		
PEEK / PTFE 内衬	-73 ~ 260	-100 ~ 500
金属(只有 NOVEX 或 Phoenix III)	-198 ~ 538	-325 ~ 1000
填料材料		
PTFE V 形环	-46 ~ 232	-50 ~ 450
石墨环 (只有 NOVEX 或 Phoenix III)	-198 ~ 538	-325 ~ 1000
密封圈		
PTFE(标准)软密封圈	-46 ~ 232	-50 ~ 450
增加型 PTFE 软密封圈	-46 ~ 232	-50 ~ 450
UHMWPE 软密封圈	-18 ~ 93	0 ~ 200
NOVEX 金属密封圈	-46 ~ 538	-50 ~ 1000
2 英寸金属密封圈	-46 ~ 538	-50 ~ 1000
Phoenix III 金属密封圈 氟橡胶背环	-40 ~ 232	-40 ~ 450
Phoenix III 耐火试验[1] 金属密封圈 氟橡胶背环(指定金属轴承和石墨填料函)	-40 ~ 232	-40 ~ 450
1. 如需零件选用说明和耐火试验标准和规范，请与费希尔销售办事处联系。		

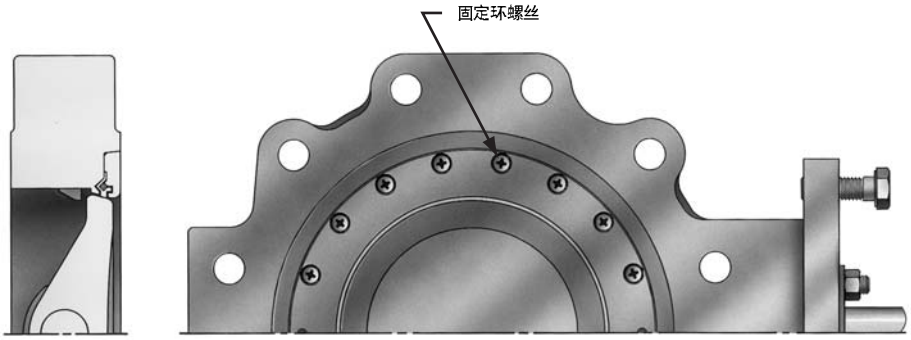

W6233-1 / IL

单法兰式

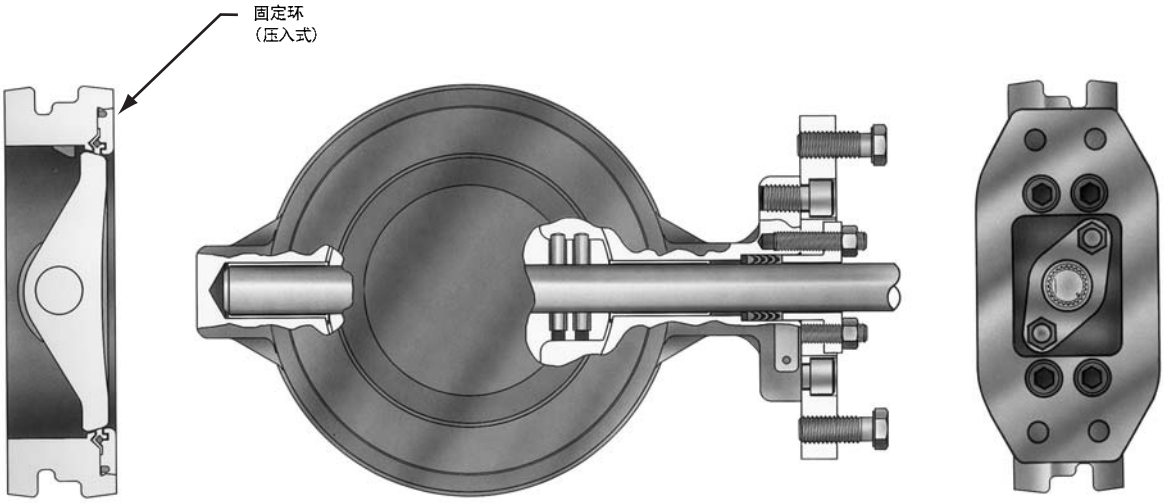

W6234-1 / IL

对夹式

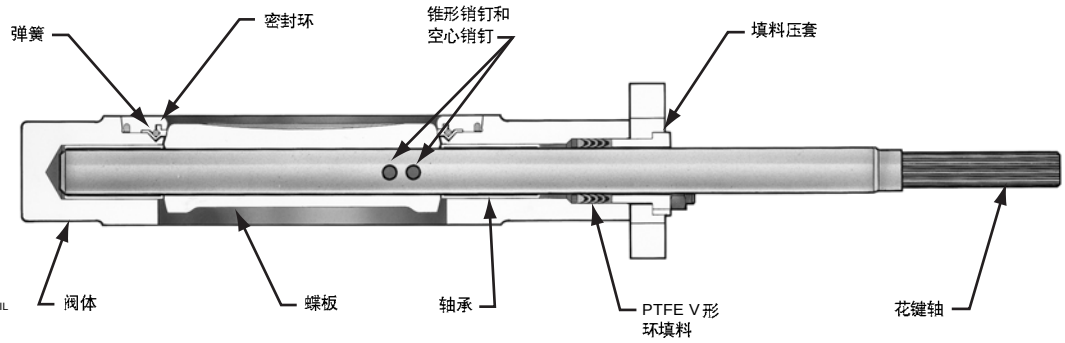

W6235-2 / IL

图3. 典型阀门结构

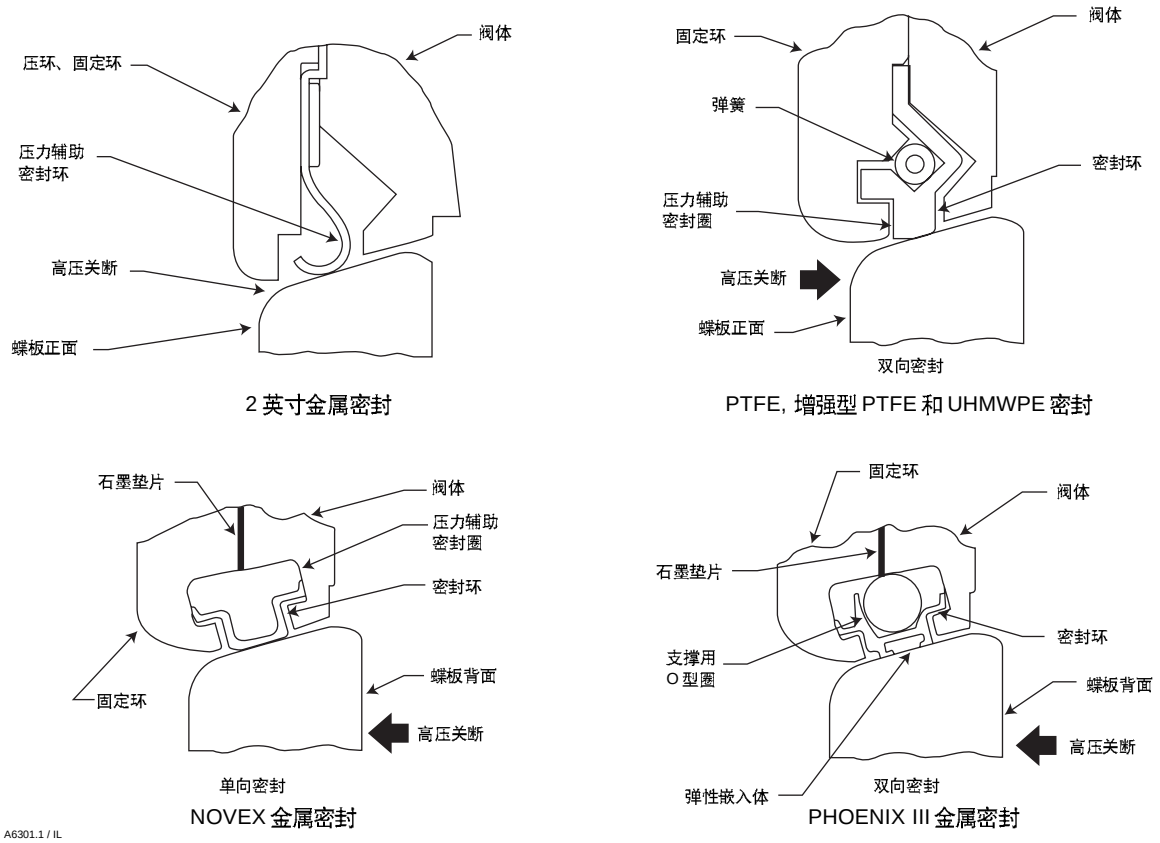

图 4. 正确的密封配置

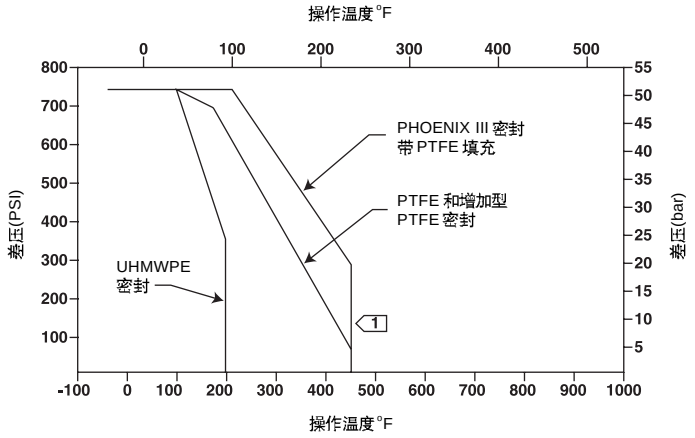

注：

1 温度极限没有考虑与密封环一起使用的支撑环的极限。综合考虑密封环和支撑环结合后的有效温度极限，请参见表 2

A6306.2 / IL

图5. 最大压力－温度额定值

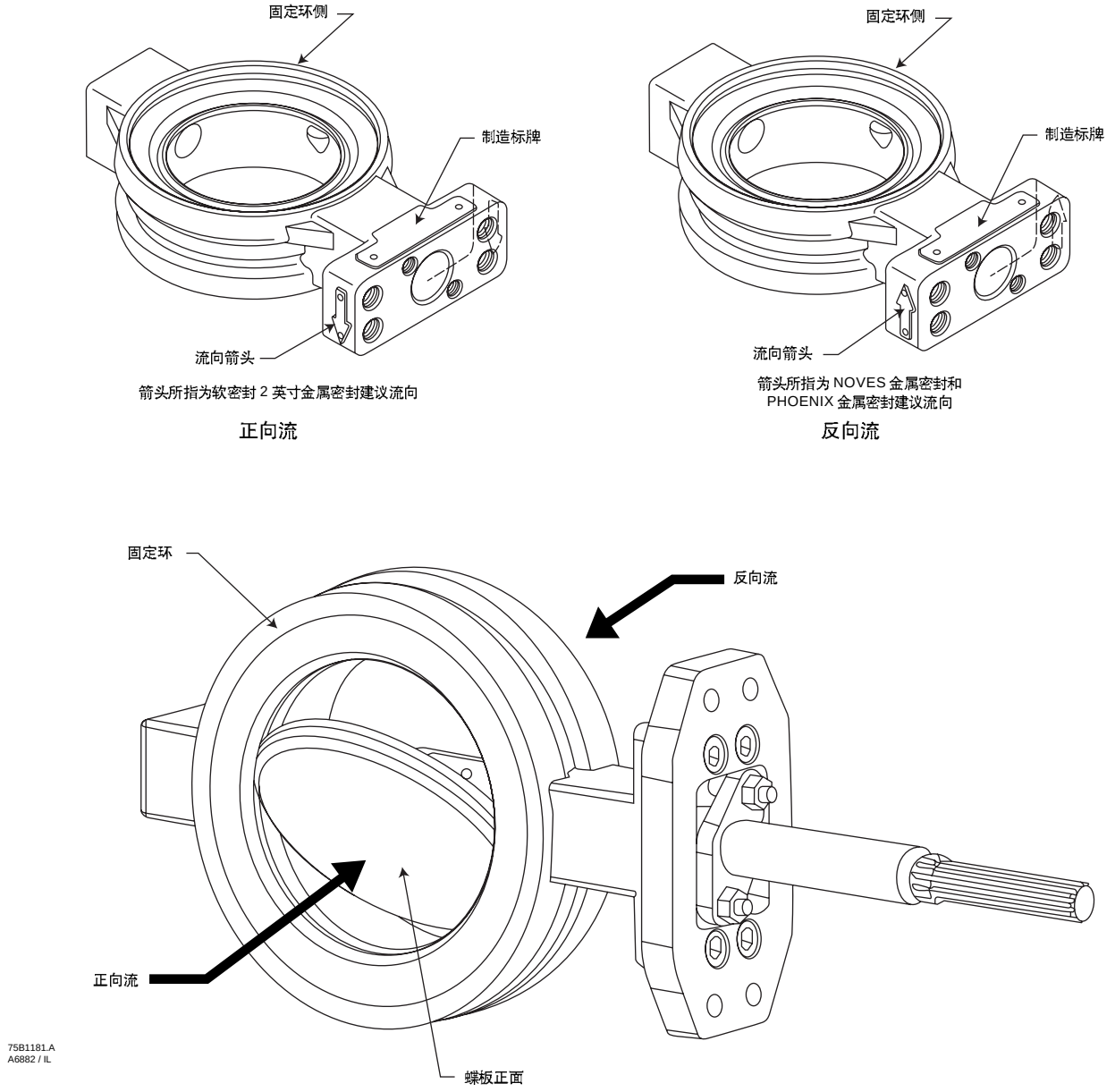
固定环侧
制造标牌
流向箭头
箭头所指为软密封 2 英寸金属密封建议流向
正向流
固定环侧
制造标牌
流向箭头
箭头所指为 NOVES 金属密封和
PHOENIX 金属密封建议流向
反向流
固定环
反向流
正向流
蝶板正面
75B1181.A
A6882 / IL

图6. 阀门的安装

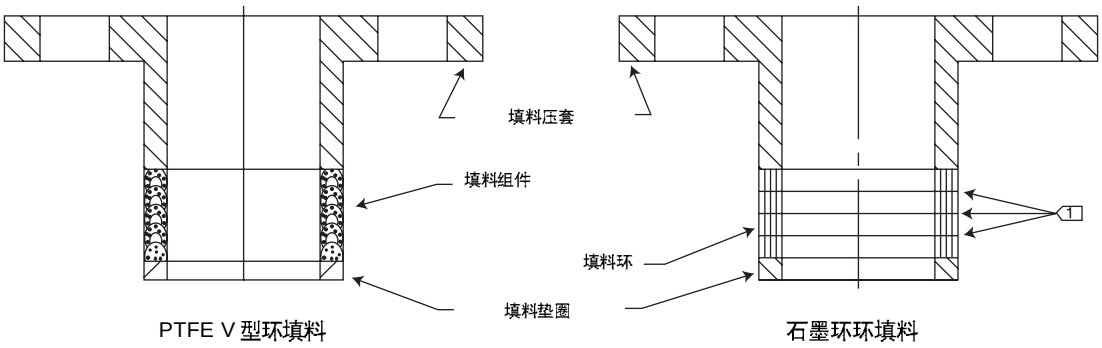

标准填料

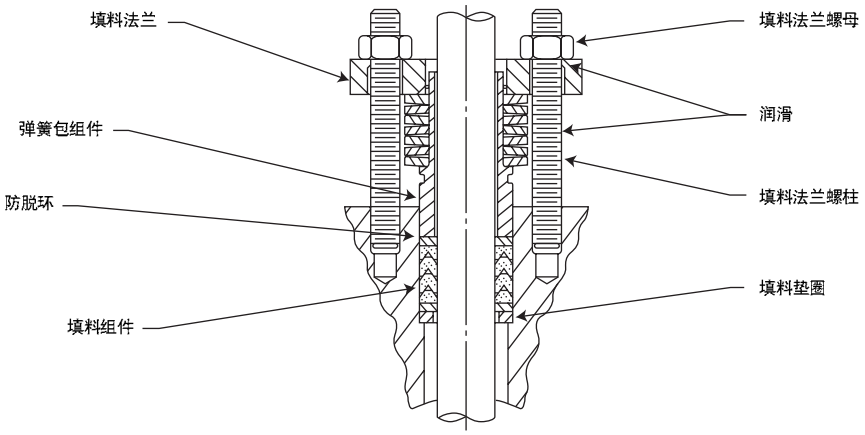

ENVIRO-SEAL PTFE 填料系统

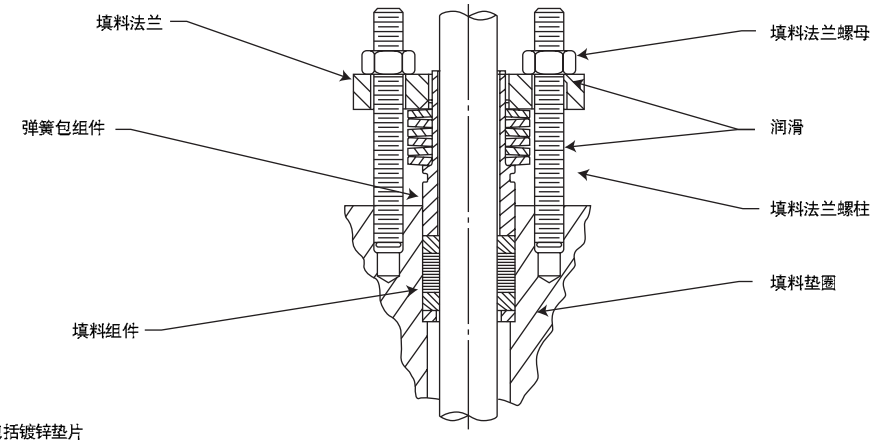

注：
仅对带状石墨填料，还包括镀锌垫片

C0785*A / IL

ENVIRO-SEAL 石墨填料系统

图7. 典型的填料布置

8560 阀门

表3. 150 磅级阀门尺寸

阀门尺寸英寸	A	E	G 对夹式	G 单法兰式	K	M(2)	R 对夹式	R 单法兰式	S(1)	T	U	W	Y 单法兰式
毫米													
2	45	188	102	- - -	102	- - -	103	- - -	12.7	117	- - -	参见下面的螺纹信息	- - -
3	48	188	70	79	121	73	133	189	12.7	117	- - -		参见下面的螺纹信息
4	54	188	86	102	143	97	171	219	15.9	117	- - -		
6	57	214	121	129	172	146	219	273	19.1	152	32		
8	64	214	155	157	200	191	272	333	25.4	152	32		
10	71	208	186	198	254	238	330	406	31.8	235	46		
12	81	208	222	230	279	284	387	476	38.1	235	46		
英寸													
2	1.78	7.38	4.0	- - -	4.00	1.88	4.06	- - -	1/2	4.62	- - -	1/2-13	- - -
3	1.88	7.38	2.75	3.12	4.00	2.88	5.25	7.44	1/2	4.62	- - -	1/2-13	5/8-11 4 孔
4	2.12	7.38	3.38	4.00	5.62	3.81	6.75	8.62	5/8	4.62	- - -	1/2-13	5/8-11 8 孔
6	2.25	8.44	4.75	5.06	6.75	5.75	8.62	10.75	3/4	6.00	1.25	1/2-13	3/4-10 8 孔
8	2.50	8.44	6.12	6.19	7.88	7.50	10.69	13.12	1	6.00	1.25	1/2-13	3/4-10 8 孔
10	2.81	8.19	7.31	7.81	10.00	9.38	13.00	16.00	1-1/4	9.25	1.81	5/8-11	7/8-9 12 孔
12	3.19	8.19	8.75	9.06	11.00	11.19	15.25	18.75	1-1/2	9.25	1.81	5/8-11	7/8-9 12 孔

1. 此阀轴的名义直径为轴与填料盒配合处的直径。选用费希尔执行机构时需要用到该直径。
2. 阀面处的蝶板回转直径。请确认与管道相匹配。

表4. 300 磅级 阀门尺寸

阀门尺寸英寸	A	E	G 对夹式	G 单法兰式	K	M(2)	R 对夹式	R 单法兰式	S(1)	T	U	W	Y 单法兰式
毫米													
2	45	188	102	- - -	102	- - -	103	- - -	12.7	117	- - -	参见下面的螺纹信息	- - -
3	48	188	89	95	137	73	132	206	15.9	117	- - -		参见下面的螺纹信息
4	54	214	144	121	165	97	162	238	19.1	152	32		
6	59	214	146	152	197	146	221	308	25.4	152	32		
8	73	208	175	183	235	188	276	375	31.8	235	46		
10	83	208	232	229	268	233	330	438	38.1	235	46		
12	92	365	308	308	308	278	389	278	44.5	273	51	21	
英寸													
2	1.78	7.38	4.00	- - -	4.00	1.88	4.06	- - -	1/2	4.62	- - -	1/2-13	- - -
3	1.88	7.38	3.50	3.75	5.38	2.88	5.19	8.12	5/8	4.62	- - -	1/2-13	3/4-10 8 孔
4	2.12	8.44	3.50	4.75	6.50	3.81	6.38	9.38	3/4	6.00	1.25	1/2-13	3/4-10 8 孔
6	2.31	8.44	5.75	6.00	7.75	5.69	8.69	12.12	1	6.00	1.25	1/2-13	3/4-10 12 孔
8	2.88	8.19	6.88	7.19	9.25	7.38	10.88	14.75	1-1/4	9.25	1.81	5/8-11	7/8-9 12 孔
10	3.25	8.19	9.12	9.00	10.56	9.19	13.00	17.25	1-1/2	9.25	1.81	5/8-11	1-8 16 孔
12	3.61	14.00	12.12	12.12	12.12	10.94	15.31	20.00	1-3/4	10.75	2.00	0.82	1 1/8-8 16 孔

1. 此阀轴的名义直径为轴与填料盒配合处的直径。选用费希尔执行机构时需要用到该直径。
2. 阀面处的蝶板回转直径。请确认与管道相匹配。

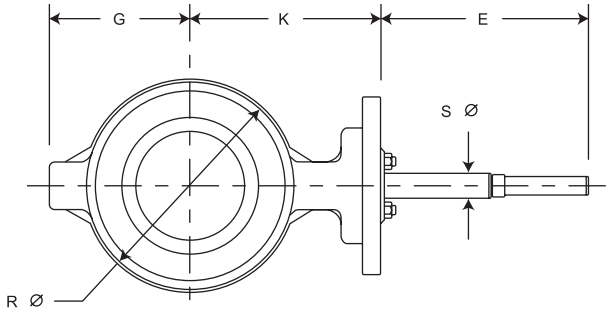

对夹式阀门

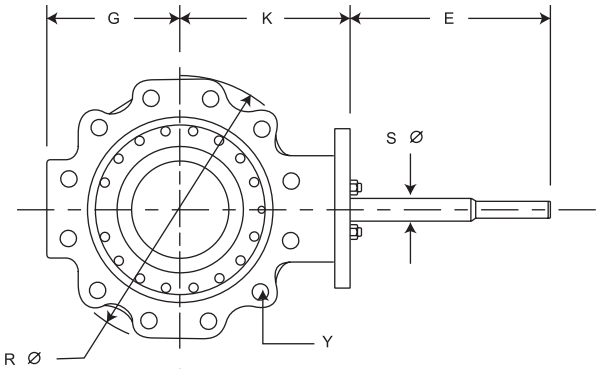

单法兰式阀门

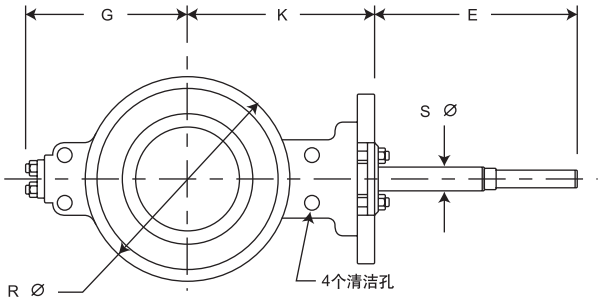

12 英寸 300 磅级
对夹式阀门

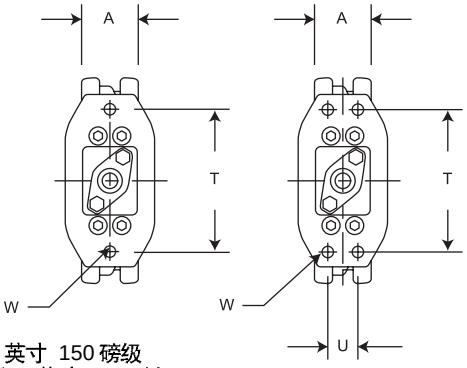

2-4 英寸 150 磅级
2 英寸和 3 英寸 300 磅级

6-12 英寸 150 磅级
4-12 英寸 300 磅级

阀门的安装

注意：
阀面处的蝶板回转直径尺寸为“M”，请确认与管道相匹配。

14B0833 - B
14B0835 - D
B2433 / IL

图8. 阀门尺寸(请同时参考表3 和4)

8560 阀门

系 数

表5. 8560 型，150 磅级，正向流

系数	阀门尺寸 英寸	阀门旋转角度，度								
		10	20	30	40	50	60	70	80	90
C_v	2[1]	2.25	11.4	19.9	32.6	48.1	58.9	64.0	69.8	80.2
K_v		1.95	9.86	17.2	28.2	41.6	50.9	55.4	60.4	69.4
F_L		- - -	0.78	0.77	0.76	0.74	0.76	0.77	0.76	0.71
X_T		0.295	0.289	0.315	0.314	0.357	0.497	0.540	0.518	0.442
F_d		0.090	0.17	0.26	0.34	0.42	0.49	0.57	0.64	0.70
C_v	3	3.21	20.8	40.5	66.7	90.1	115	150	189	237
K_v		2.78	18.0	35.0	57.7	77.9	99.5	130	163	205
F_L		0.78	0.89	0.80	0.75	0.68	0.71	0.65	0.61	0.58
X_T		0.855	0.602	0.461	0.404	0.372	0.358	0.306	0.259	0.232
F_d		0.090	0.17	0.26	0.34	0.42	0.49	0.57	0.64	0.70
C_v	4	18.2	52.6	96.7	154	199	270	351	447	499
K_v		15.7	45.5	83.6	133	172	234	304	387	432
F_L		0.80	0.85	0.79	0.73	0.74	0.69	0.64	0.61	0.53
X_T		0.474	0.474	0.500	0.416	0.407	0.326	0.271	0.220	0.196
F_d		0.090	0.17	0.26	0.34	0.42	0.49	0.57	0.64	0.70
C_v	6	34.7	109	198	321	452	664	882	1180	1250
K_v		30.0	94.3	171	278	391	574	763	1020	1080
F_L		0.85	0.83	0.75	0.71	0.71	0.67	0.65	0.61	0.55
X_T		0.389	0.552	0.528	0.438	0.424	0.331	0.278	0.206	0.203
F_d		0.090	0.17	0.26	0.34	0.42	0.49	0.57	0.64	0.70
C_v	8	60.5	190	345	560	788	1160	1540	2060	2180
K_v		52.3	164	298	484	682	1000	1330	1780	1890
F_L		0.81	0.81	0.79	0.82	0.71	0.66	0.60	0.55	0.48
X_T		0.368	0.520	0.498	0.412	0.399	0.310	0.261	0.193	0.191
F_d		0.090	0.17	0.26	0.34	0.42	0.49	0.57	0.64	0.70
C_v	10	83.3	259	463	727	1090	1670	2400	3340	3600
K_v		72.1	224	400	629	943	1440	2080	2890	3110
F_L		0.81	0.81	0.79	0.82	0.71	0.66	0.60	0.55	0.48
X_T		0.626	0.658	0.646	0.622	0.538	0.381	0.285	0.201	0.167
F_d		0.090	0.17	0.26	0.34	0.42	0.49	0.57	0.64	0.70
C_v	12	125	388	694	1090	1640	2500	3600	5010	5400
K_v		108	336	600	943	1420	2160	3110	4330	4670
F_L		0.83	0.78	0.78	0.78	0.75	0.66	0.61	0.52	0.47
X_T		0.528	0.556	0.547	0.528	0.451	0.324	0.241	0.170	0.141
F_d		0.090	0.17	0.26	0.34	0.42	0.49	0.57	0.64	0.70

1. 2 英寸的阀门的流量系数不仅适用于 150 磅级，也适用 300 和 600 磅级。

表6. 8560 型 150 磅级，反向流

系数	阀门尺寸 英寸	阀门旋转角度，度								
		10	20	30	40	50	60	70	80	90
C_v	2[1]	2.11	9.96	20.7	34.0	50.5	68.4	81.0	81.0	81.0
K_v		1.83	8.62	17.9	29.4	43.7	59.2	70.0	70.0	70.0
F_L		- - -	0.88	0.84	0.77	0.71	0.69	0.67	0.71	0.69
X_T		0.399	0.507	0.354	0.334	0.340	0.342	0.359	0.401	0.401
F_d		0.090	0.17	0.26	.034	0.42	0.49	0.57	0.64	0.70
C_v	3	1.79	23.0	37.0	58.8	91.9	139	192	270	259
K_v		1.55	19.9	32.0	50.9	79.5	120	166	234	224
F_L		0.70	0.81	0.73	0.76	0.75	0.66	0.60	0.50	0.54
X_T		0.449	0.455	0.395	0.417	0.423	0.313	0.256	0.188	0.203
F_d		0.090	0.17	0.26	0.34	0.42	0.49	0.57	0.64	0.70
C_v	4	17.2	50.2	87.8	146	206	285	365	465	521
K_v		14.9	43.4	75.9	126	178	247	316	402	451
F_L		0.72	0.84	0.79	0.75	0.71	0.63	0.58	0.53	0.55
X_T		0.445	0.471	0.481	0.417	0.370	0.276	0.225	0.191	0.196
F_d		0.090	0.17	0.26	0.34	0.42	0.49	0.57	0.64	0.70
C_v	6	30.6	100	173	285	424	640	893	1180	1290
K_v		26.5	86.5	150	247	367	554	772	1020	1120
F_L		0.83	0.83	0.80	0.78	0.76	0.69	0.59	0.52	0.54
X_T		0.444	0.608	0.574	0.485	0.441	0.316	0.227	0.176	0.182
F_d		0.090	0.17	0.26	0.34	0.42	0.49	0.57	0.64	0.70
C_v	8	53.6	175	303	499	743	1120	1560	2070	2260
K_v		46.4	151	262	432	643	969	1350	1790	1950
F_L		0.79	0.83	0.82	0.79	0.73	0.66	0.58	0.51	0.48
X_T		0.413	0.567	0.534	0.449	0.409	0.295	0.213	0.164	0.170
F_d		0.090	0.17	0.26	0.34	0.42	0.49	0.57	0.64	0.70
C_v	10	84.4	232	423	737	1180	1730	2560	3250	3710
K_v		73.0	200	366	638	1020	1500	2210	2810	3210
F_L		0.79	0.83	0.82	0.79	0.73	0.66	0.58	0.51	0.48
X_T		0.542	0.745	0.673	0.590	0.489	0.380	0.245	0.189	0.156
F_d		0.090	0.17	0.26	0.34	0.42	0.49	0.57	0.64	0.70
C_v	12	126	347	631	1100	1760	2590	3820	4850	5540
K_v		109	300	546	92.5	1520	2240	3300	4200	4790
F_L		0.78	0.87	0.85	0.80	0.75	0.69	0.55	0.51	0.47
X_T		0.491	0.671	0.610	0.535	0.443	0.343	0.222	0.171	0.141
F_d		0.090	0.17	0.26	0.34	0.42	0.49	0.57	0.64	0.70

1. 2 英寸的阀门的流量系数不仅适用于 150 磅级，也适用 300 和 600 磅级。

表7. 8560 型，300 磅级，正向流

系数	阀门尺寸 英寸	阀门旋转角度，度								
		10	20	30	40	50	60	70	80	90
C_v	2[1]	2.25	11.4	19.9	32.6	48.1	58.9	64.0	69.8	80.2
K_v		1.95	9.86	17.2	28.2	41.6	50.9	55.4	60.4	69.4
F_L		- - -	0.78	0.77	0.75	0.74	0.75	0.77	0.75	0.71
X_T		0.299	0.292	0.319	0.318	0.362	0.502	0.546	0.525	0.446
F_d		0.090	0.17	0.26	.034	0.42	0.49	0.57	0.64	0.70
C_v	3	3.21	20.8	40.5	66.7	90.1	115	150	189	237
K_v		2.78	18.0	35.0	57.7	77.9	99.5	130	163	205
F_L		0.78	0.88	0.78	0.77	0.79	0.80	0.72	0.69	0.64
X_T		0.370	0.542	0.433	0.411	0.464	0.469	0.397	0.346	0.286
F_d		0.090	0.17	0.26	0.34	0.42	0.49	0.57	0.64	0.70
C_v	4	12.9	37.4	72.9	124	174	236	318	420	488
K_v		11.2	32.4	63.1	107	151	204	275	363	422
F_L		0.81	0.86	0.79	0.73	0.72	0.71	0.65	0.60	0.54
X_T		0.455	0.499	0.416	0.395	0.410	0.363	0.292	0.235	0.210
F_d		0.090	0.17	0.26	0.34	0.42	0.49	0.57	0.64	0.70
C_v	6	39.6	120	215	340	440	598	777	1050	1100
K_v		34.3	104	186	294	381	604	672	908	952
F_L		0.80	0.77	0.71	0.68	0.71	0.68	0.62	0.60	0.56
X_T		0.420	0.433	0.434	0.369	0.360	0.299	0.282	0.214	0.205
F_d		0.090	0.17	0.26	0.34	0.42	0.49	0.57	0.64	0.70
C_v	8	73.9	224	401	634	821	1120	1450	1960	2070
K_v		63.9	194	347	548	710	969	1250	1700	1790
F_L		0.80	0.79	0.77	0.75	0.71	0.66	0.61	0.55	0.49
X_T		0.367	0.380	0.381	0.322	0.314	0.260	0.248	0.187	0.177
F_d		0.090	0.17	0.26	0.34	0.42	0.49	0.57	0.64	0.70
C_v	10	64.6	248	453	706	1070	1630	2340	3280	3480
K_v		55.9	215	392	611	926	1410	2020	2840	3010
F_L		0.80	0.79	0.77	0.75	0.71	0.66	0.61	0.55	0.49
X_T		0.464	0.565	0.562	0.544	0.455	0.335	0.255	0.179	0.159
F_d		0.090	0.17	0.26	0.34	0.42	0.49	0.57	0.64	0.70
C_v	12	92.5	365	668	1040	1580	2410	3450	4840	5130
K_v		82.3	316	578	900	1370	2080	2980	4190	4440
F_L		0.86	0.80	0.78	0.79	0.74	0.67	0.59	0.53	0.48
X_T		0.422	0.514	0.506	0.492	0.412	0.301	0.231	0.162	0.144
F_d		0.090	0.17	0.26	0.34	0.42	0.49	0.57	0.64	0.70

1. 2 英寸的阀门的流量系数不仅适用于 150 磅级，也适用 300 和 600 磅级。

表8. 8560 型，300 磅级，反向流

系数	阀门尺寸 英寸	阀门旋转角度，度								
		10	20	30	40	50	60	70	80	90
C_v	2[1]	2.11	9.96	20.7	34.0	50.5	68.4	81.0	81.0	81.0
K_v		1.83	8.62	17.9	29.4	43.7	59.2	70.0	70.0	70.0
F_L		- - -	0.88	0.84	0.77	0.71	0.69	0.67	0.71	0.69
X_T		0.399	0.507	0.354	0.334	0.340	0.342	0.359	0.401	0.401
F_d		0.090	0.17	0.26	0.34	0.42	0.49	0.57	0.64	0.70
C_v	3	1.79	23.0	37.0	58.8	91.9	139	192	270	259
K_v		1.55	19.9	32.0	50.9	79.5	120	166	234	224
F_L		0.71	0.75	0.77	0.81	0.79	0.71	0.62	0.49	0.59
X_T		0.370	0.542	0.433	0.411	0.464	0.469	0.397	0.346	0.286
F_d		0.090	0.17	0.26	0.34	0.42	0.49	0.57	0.64	0.70
C_v	4	12.7	35.2	61.3	105	163	242	361	463	482
K_v		11.0	30.4	53.0	90.8	141	209	312	400	417
F_L		0.74	0.80	0.82	0.80	0.77	0.69	0.57	0.51	0.55
X_T		0.455	0.499	0.416	0.395	0.410	0.363	0.292	0.235	0.210
F_d		0.090	0.17	0.26	0.34	0.42	0.49	0.57	0.64	0.70
C_v	6	38.8	106	183	294	436	605	779	976	1100
K_v		33.6	91.7	158	254	377	523	674	844	952
F_L		0.78	0.81	0.79	0.80	0.74	0.68	0.59	0.58	0.57
X_T		0.420	0.433	0.434	0.369	0.360	0.299	0.282	0.214	0.205
F_d		0.090	0.17	0.26	0.34	0.42	0.49	0.57	0.64	0.70
C_v	8	73.1	200	345	554	821	1140	1470	1840	2090
K_v		63.2	173	298	479	710	986	1270	1590	1810
F_L		0.80	0.83	0.83	0.80	0.74	0.66	0.58	0.50	0.48
X_T		0.405	0.454	0.542	0.451	0.346	0.269	0.239	0.206	0.173
F_d		0.090	0.17	0.26	0.34	0.42	0.49	0.57	0.64	0.70
C_v	10	66.2	217	399	708	1110	1690	2400	3100	3560
K_v		57.3	188	345	612	960	1460	2080	2680	3080
F_L		0.80	0.83	0.83	0.80	0.74	0.66	0.58	0.50	0.48
X_T		0.505	0.714	0.672	0.557	0.465	0.339	0.243	0.187	0.155
F_d		0.090	0.17	0.26	0.34	0.42	0.49	0.57	0.64	0.70
C_v	12	100	328	603	1070	1680	2550	3620	4690	5380
K_v		86.5	284	522	926	1450	2210	3130	4060	4650
F_L		0.80	0.86	0.87	0.80	0.75	0.66	0.55	0.50	0.48
X_T		0.451	0.636	0.595	0.494	0.414	0.303	0.217	0.167	0.138
F_d		0.090	0.17	0.26	0.34	0.42	0.49	0.57	0.64	0.70

1. 2 英寸的阀门的流量系数不仅适用于 150 磅级，也适用 300 和 600 磅级。

8560 阀门

ENVIRO-SEAL, Phoenix III, NOVEX 和 Fisher 是费希尔控制设备国际有限公司－艾默生过程控制有限公司的一个分部拥有的标记。EMERSON 标记是艾默生电气公司拥有的商标和服务标记。所有其它标记是其各自拥有者的财产。本产品受到以下专利保护：4,005,848; 5,535,986; 5,131,666; 5,542,681; 5,129,625; 5,230,498 和 5,299,812 或未决专利。

本出版物的内容仅供参考而已，尽管我们尽一切努力确保内容的准确性，但这些内容不应被看作是对本书所介绍的产品或服务、或者它们的使用或适用性的或明或暗的证明或担保，我们保留在任何时候修改或改进该产品的设计或规格的权利而无需通知各方。

费希尔公司不承担对任何产品选型、使用和维护的责任。对任何费希尔公司产品的正确选型、使用和维护的责任只能由购买者和最终用户承担。

艾默生过程控制有限公司

索取资料请联系费希尔阀门部
北京市雅宝路 10 号凯威大厦 13 层
P.C.100020
Tel: 010 5821 1188
Fax: 010 8562 2944
www.Fisher.com

© 费希尔控制设备有限公司，1989,2001；所有权利

EMERSON
Process Management