参考手册
00809-0106-4828, EA 版
2012 年 9 月

罗斯蒙特 1595

ROSEMOUNT®

www.rosemount.com.cn

EMERSON™
Process Management

参考手册
00809-0106-4828, EA 版
2012 年 9 月

罗斯蒙特 1595 自整流孔板

注意事项

使用产品前请阅读本手册。为保证人身及系统安全以及获得最佳的产品性能，安装、使用或维护本产品前一定要完全了解手册内容。

在美国有两个免费援助电话号码，并有一个国际号码。

客户中心
1-800-999-9307 （美国中部标准时间早 7:00 至晚 7:00）

国际
1-(952) 906-8888

国家响应中心
1-800-654-7768 （全天候）
设备维修需求

⚠ 当心

本文档描述的产品不是专为核工业级应用而设计的。在需要核工业级硬件或产品的应用场合，若使用非核工业级产品会导致读数不精确。

若希望获得罗斯蒙特核工业级产品的信息，请与您当地的艾默生过程管理代表联系。

ROSEMOUNT®

www.rosemount.com.cn

EMERSON™
Process Management

目录

第 1 部分
简介

本手册使用说明 1-1
接收和检验 1-1
返货 1-1

第 2 部分
安装

安全信息 2-1
核对表 2-1
位置和朝向 2-2
水平管道上安装 2-2
竖直管道上安装 2-3
1595 的直管段要求 2-4
安装 2-5
罗斯蒙特 1595 2-5
罗斯蒙特 1496 2-8
罗斯蒙特 1497 2-9

附录 A
参考数据

规格 A-1
性能规格 A-1
功能规格 A-2
物理规格 A-2
尺寸图 A-4
订购信息 A-7

附录 B
安装图

安装图 B-1

第 1 部分 简介

本手册使用说明 . . . . . 页 1-1
接收和检验 . . . . . 页 1-1
返货 . . . . . 页 1-1

本手册使用说明

本产品手册提供罗斯蒙特 1595 自整流孔板的安装、配置、校准、故障排查和维护说明。

第 2 部分：安装

附录 A：参考数据

附录 B：安装图

接收和检验

流量计有不同的型号并配有不同的选件，因此在安装前必须检查并验证所交付的是适当型号的流量计。

在收货时，应对照装箱单检查接收的材料和购货单。所有物品都标有型号、序列号和客户编号。应向承运商报告任何损坏情况。

返货

若希望加快返货过程，可以致电罗斯蒙特国家响应中心的免费电话，电话号码为 800–654–7768。此中心全天候服务，会为您提供任何所需的信息或资料。

中心会向您询问以下信息：

- 产品型号
- 序列号
- 产品最近所接触的过程材料

中心会提供：

- 材料返还授权 （RMA）编号
- 返还曾接触过危险物质的物品所需的指导和程序。

注
若确定接触过危险物质，则返还材料必须附带按法规要求应向接触具体危险物质的人员提供的材料安全数据表 （MSDS）。

第 2 部分 安装

安全信息 . . . . . 页 2-1
位置和朝向 . . . . . 页 2-2
安装 . . . . . 页 2-5

安全信息

执行操作时，为确保人身安全，请特别注意本部分中的说明和步骤。执行本部分的操作任何之前，请参考以下安全提示信息。

⚠ 警告

不遵守这些安装准则可能导致死亡或严重受伤：

- 确保仅允许合格人员进行安装。
- 在安装或拆卸孔板之前，应卸除压力，并排空管道介质。
- 若过程流体有腐蚀性或其它危险性，应严格按照说明操作，以避免事故。

核对表

下面汇总了完成 1595 的安装所需的步骤。

若是新的安装工作，则应从第 1 步开始。

若已有安装装置，则应检查孔板法兰的尺寸和额定等级是否与推荐的规格相符，并从第 5 步开始。

1. 确定 1595 在管道系统中的安装位置。
2. 按照孔板的预定用途确定正确朝向。
3. 1595 自整流孔板的朝向应保证压力接头在任何两个 （共四个）板孔之间的中央位置。另外，压力接头应与最后一个弯头呈 90°。
4. 查看 “ 位置和朝向 ” 页 2-2。
5. 确认 1595 的配置。
6. 测量管道内径 （ID），最好布置在距孔板法兰 （上游或下游） 1 倍内径的位置。

注
在购买 1595 时，应提供管道内径数据，以确保达到公布的孔板精度。

7. 安装孔板。
8. 检查是否有渗漏。
9. 调试孔板。

位置和朝向

孔板的电子装置必须安装在相对于管道和被测流体的正确朝向。

水平管道上安装

工作温度限值

对于 50 毫米 （2 英寸）至 600 毫米 （24 英寸）的管线
温度范围：–196 至 649°C (–320 至 1200°F)
–196 至 427°C (–320 至 800°F)，差压最高 800 inH_2O。
427 至 649°C (800 至 1200°F)，差压最高 400 inH_2O。

压力接头方向

1595 自整流孔板的方向应保证压力接头在 4 个板孔中的任何两个之间的中央位置。另外，压力接头应与最后一个弯头呈 90°。

下图示出了桨式自整流孔板，但是朝向同时适用于桨式和通用式孔板。

⚠ **水平管道中的气体**

电子装置应安装在管道上方，以避免冷凝液在变送器的传感膜上积聚。应把此装置布置在 120° 推荐区域内，如图 2-1 所示。

图 2-1. 水平管道中输送气体

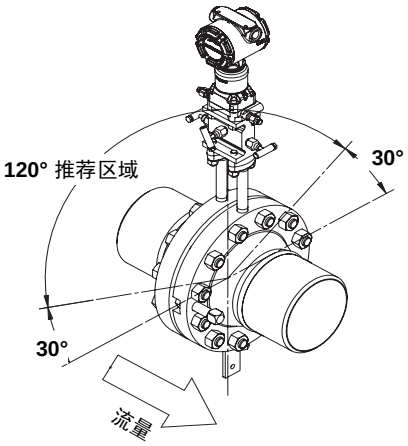

⚠ 水平管道中输送液体或蒸汽

电子装置应安装在管道下方，以避免气体在变送器的传感膜上积聚。

图 2-2. 水平管道中输送液体或蒸汽

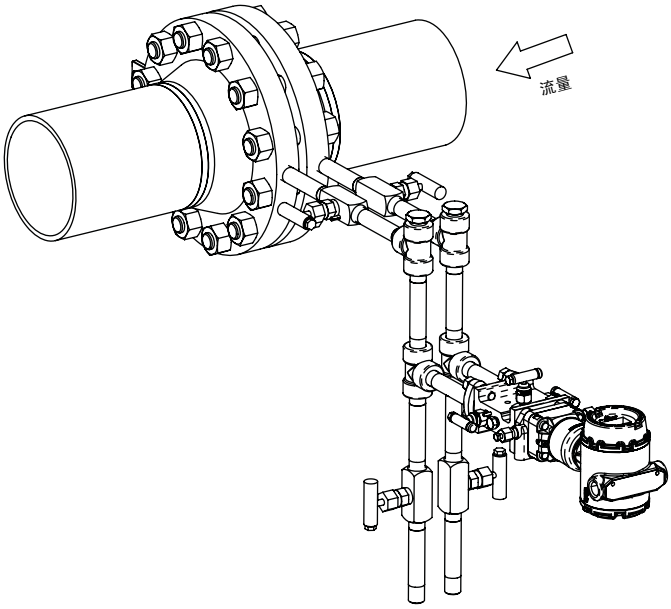

竖直管道上安装

⚠ 竖直管道中输送气体

应把电子装置安装在管道上游方向，使仪表引压管线斜向下布置。

图 2-3. 竖直管道中输送气体

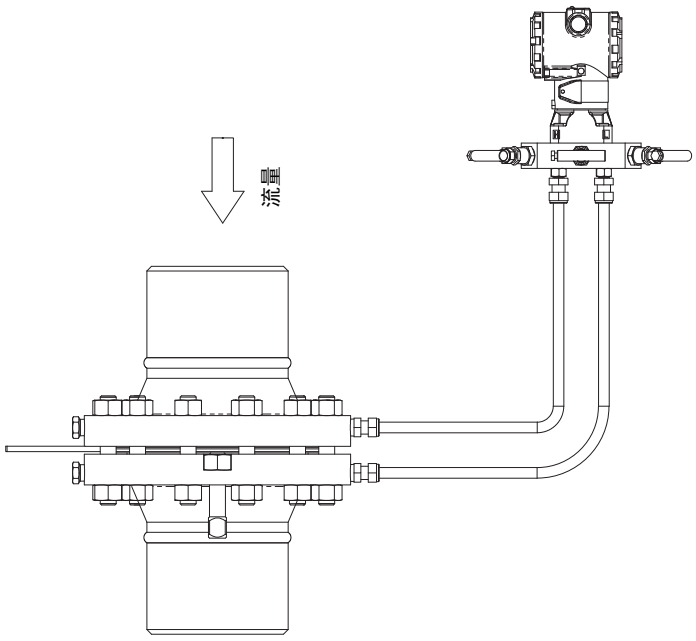

⚠ **竖直管道中输送液体或蒸汽**

应把变送器安装在管道下游方向，使仪表引压管线斜向上布置。

图 2-4. 竖直管道中输送液体或蒸汽

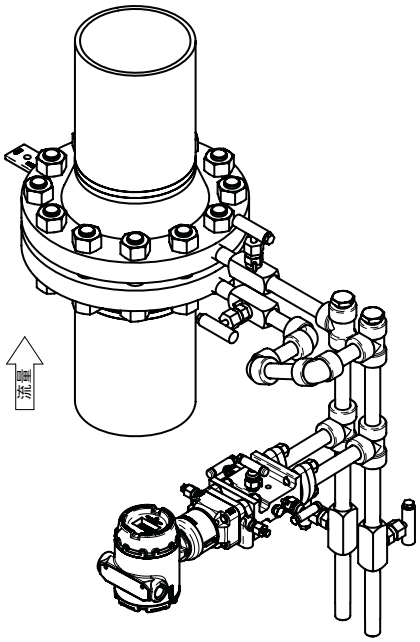

1595 的直管段要求

应在 1595 的上游和下游使用适当长度的直管段，以最大限度地减小管道内中度流量干扰的影响。

表 2-1. 1595 的直管段要求[1]

	扳	0.20	0.40	0.65
一次元件的上游（入口）侧	单个 **90°** 弯头或三通	2	2	2
	处于同一平面内的两个或更多 **90°** 弯头	2	2	2
	处于不同平面内的两个或更多 **90°** 弯头	2	2	2
	最大 **10°** 漩流[2]	2	2	2
	减径管 （**1** 管线尺寸）[2]	2	2	2
	蝶形阀 （**75** 至 **100%** 开度）[2]	2	2	不适用
一次元件的下游 （出口）侧		2	2	2

(1) 若遇到的扰动类型不在清单之列，请与艾默生过程管理代表联系。
(2) 不适用于尺寸大于 24 英寸 （600 毫米）的管线。

压力接头方向

1595 自整流孔板的方向应保证压力接头在 4 个板孔中的任何两个之间的中央位置。另外，压力接头应与最后一个弯头呈 90°。

居中要求

在安装 1595 时应按照 ISO–5167 的规定使其居于管道中央。

注
罗斯蒙特 1595 可与罗斯蒙特 1496 孔板法兰联管节和罗斯蒙特 1497 流量计管段结合使用。产品供应信息请参阅文档编号 00813-0100-4792。

安装

罗斯蒙特 **1595**

罗斯蒙特 **1595P**	带有板夹 （**PH**）的罗斯蒙特 **1595U**

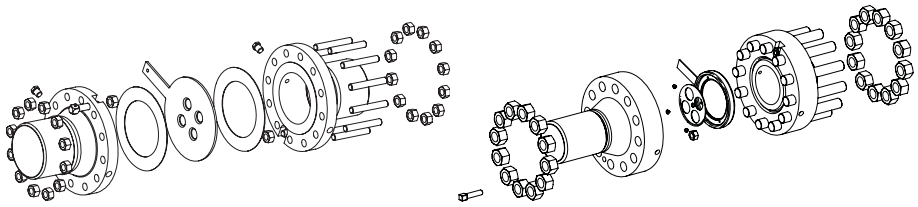

注
1496 法兰联管节或 1497 流量计管段的安装请参阅罗斯蒙特 1595 自整流孔板的参考手册 （文档编号 00809-0100-4828）。

应通过以下步骤安装 1595 自整流孔板
（桨式或通用式孔板）。

1. 确定位置和朝向 （参见第 2-2 页）。
2. 安装孔板。
   a. 按照现场的特定要求排放管线压力。
   b. 松开所有螺柱和螺母。
   c. 卸下一半法兰联管节的螺柱。
   d. 按顺时针方向转动顶丝，扩开法兰联管节。
   e. 若管线尺寸 >600 毫米 （24 英寸），请参考图 2-7 以及使用对位工具的说明。
   f. 安装新孔板，或卸下现有孔板进行更换或检查。
   g. 在安装孔板时应安装新垫片。建议在每次分离孔板法兰联管节时都应安装新垫片。
   h. 使孔板居中于管道内径。
   i. 按逆时针方向转动顶丝，以松开法兰联管节。
   j. 更换螺柱。
   k. 按星形模式拧紧螺柱。

注
建议为 1595 使用标准的 1/16 英寸厚纤维垫片。使用其它垫片可能对测量有影响。

图 2-5. 罗斯蒙特 1595P 的安装

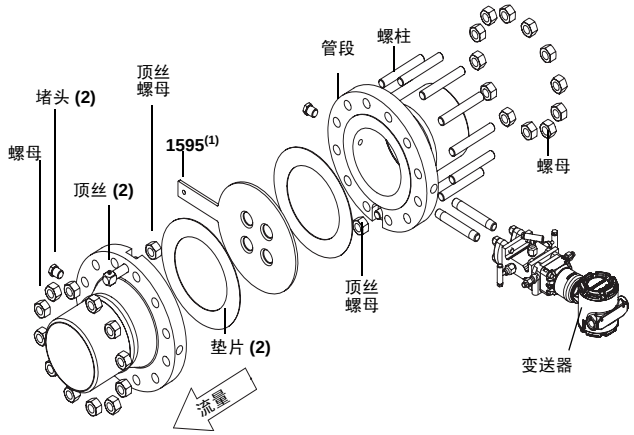

(1) 安装图适用于罗斯蒙特 3051S、罗斯蒙特 3051C
和罗斯蒙特 3095MV 变送器。变送器的快速安装指南请参阅下列文档。
罗斯蒙特 3051S：文档编号 00825-0100-4801。
罗斯蒙特 3051C：文档编号 00825-0100-4001。
罗斯蒙特 3095MV：文档编号 00825-0100-4716。

图 2-6. 带有板夹 （PH）的罗斯蒙特 1595U 的安装

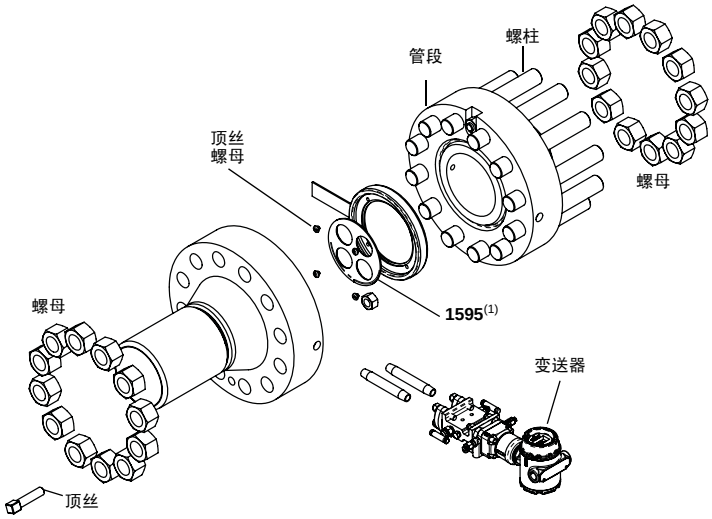

(1) 安装图适用于罗斯蒙特 3051S、罗斯蒙特 3051C
和罗斯蒙特 3095MV 变送器。变送器的快速安装指南请参阅下列文档。
罗斯蒙特 3051S：文档编号 00825-0100-4801。
罗斯蒙特 3051C：文档编号 00825-0100-4001。
罗斯蒙特 3095MV：文档编号 00825-0100-4716。

注
1595U 通用式自整流孔板的安装详情请参阅厂家的孔板配件安装手册。

若尺寸 >600 毫米 （24 英寸）并使用对位工具

1. 若随带有对位工具，可按图 2-7 所示把对位工具安装在法兰螺柱上。
2. 对于水平安装，应使用水平吊升孔 （在桨上贴有 HLH 标记）从水平位置吊起自整流孔板，并导入法兰之间的适当位置。
3. 对于竖直安装，首先应使用水平吊升孔 （HLH）从水平位置把自整流孔板吊到竖直位置，然后使用竖直吊升孔 （在桨上贴有 VLH 标记）竖直吊升自整流孔板，并导入法兰之间的适当位置。

图 2-7. 罗斯蒙特 1595P （尺寸 >600 毫米 （24 英寸））的安装

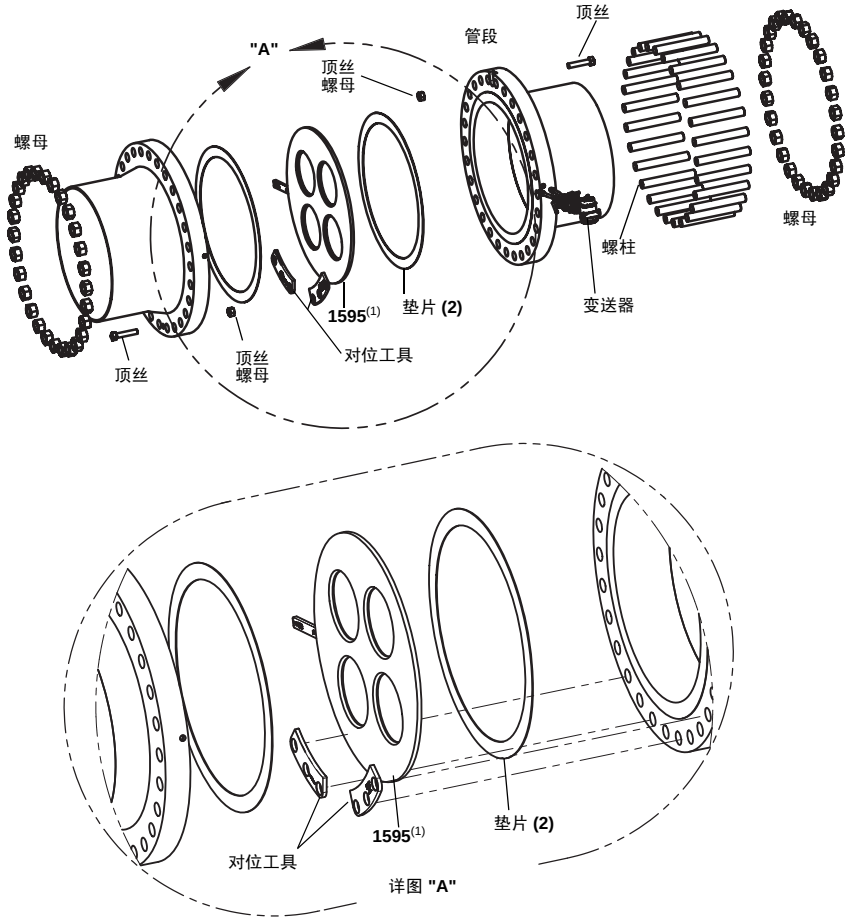

(1) 安装图适用于罗斯蒙特 3051S、罗斯蒙特 3051C 和罗斯蒙特 3095MV 变送器。变送器的快速安装指南请参阅下列文档。
罗斯蒙特 3051S：文档编号 00825-0100-4801。
罗斯蒙特 3051C：文档编号 00825-0100-4001。
罗斯蒙特 3095MV：文档编号 00825-0100-4716。

注

为了尽可能保证最佳流量测量精度，艾默生随每套 1595 自整流孔板提供一份官方差压计算表。官方差压计算表使用该设备的特有校准因子，该校准因子也粘贴在孔板上。官方差压计算表示出了预期的满量程流量值以及实算的满量程差压值，并按照特有的校准因子修正 （该校准因子也显示在差压计算表中）。应使用此满量程差压值来针对具体应用确定差压变送器的量程范围。或者，在为罗斯蒙特自整流孔板配置流量计算机时，可以把该校准因子用作修正因子。

罗斯蒙特 **1496**：
1496 WN
1496 SO
1496 RJ

第 1 步：确定正确朝向。

参见 “ 位置和朝向 ” 页 2-2。

第 2 步：焊接法兰联管节。

应按照下列步骤把孔板法兰焊接到管道上。

1. 按照现场的特定要求排放管线压力。
2. 准备管端。
   a. 对于法兰型，应确保管道安装法兰的规格或额定等级相符。
   b. 对于螺纹型，应确保联管节或管接头的管螺纹规格与流量计管段的相同。
3. 确保管道安装法兰的尺寸和额定等级正确。
4. 确保法兰接头对正位置并且横平竖直。
5. 把孔板法兰焊接到管道上。为了避免严重烧焦，在继续前应等待孔板法兰冷却下来。

罗斯蒙特 1497：
1497 WN
1497 RJ
1497 SO

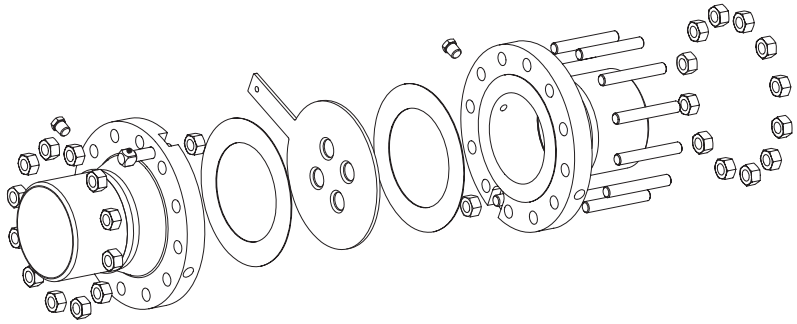

第 1 步：确定正确朝向。

参见 “ 位置和朝向 ” 页 2-2。

第 2 步：安装流量计管段

应按照下列步骤把孔板法兰焊接到管道上。

1. 按照现场的特定要求排放管线压力。
2. 按照现场的特定要求卸下将由流量计管段代替的管节。
3. 确保管道安装法兰的尺寸和额定等级正确。
   a. 对于法兰型，应确保管道安装法兰的规格或额定等级相符。
   b. 对于螺纹型，应确保联管节或管接头的管螺纹规格与流量计管段的相同。
4. 按照管线用途 （液体、气体或蒸汽）正确布置组件的朝向。
5. 确保流量计管段的内径与管道的内径同心。
6. 完成与适当连接件的组装。为了避免严重烧焦，在继续前应等待孔板法兰冷却下来。

调试、操作和维护的说明请参阅相应的变送器参考手册。

- 罗斯蒙特 3051C 压力变送器参考手册
  （文档编号：00809-0100-4001）
- 罗斯蒙特 3051S 系列压力变送器参考手册
  （文档编号：00809-0100-4801）
- 罗斯蒙特 3095M 质量流量变送器参考手册
  （文档编号：00809-0100-4716）。

附录 A 参考数据

规格 . . . . . 页 A-1
尺寸图 . . . . . 页 A-4
订购信息 . . . . . 页 A-7

规格

罗斯蒙特 1595 可与罗斯蒙特 1496 孔板法兰联管节和罗斯蒙特 1497 流量计管段结合使用。产品供应信息请参阅文档编号 00813-0100-4792。

性能规格

流量系数不确定性

表 A-1. 流量系数不确定性

β 比[1]	Cd 不确定性
β = 0.20	±0.50%
β = 0.40	±0.50%
β = 0.65	±1.00%

(1) 对于 0.65 β 和 ReD< 10000，流量系数不确定性应增加 0.5%。

规格确定

使用仪表工具包 （Instrument Toolkit™）软件包进行流量计算。或者，请与艾默生过程管理代表联系。在要求对应用进行验证之前，需要提供 " 配置数据表（CDS） "。

直管段要求

应在 1595 的上游和下游使用适当长度的直管段，以最大限度地减小管道内中度流量干扰的影响。表 A-2 列出了推荐的直管段长度。

表 A-2. 1595 的直管段要求[1]

	β	0.20	0.40	0.65
一次元件的上游（入口）侧	单个 90° 弯头或三通	2	2	2
	处于同一平面内的两个或更多 90° 弯头	2	2	2
	处于不同平面内的两个或更多 90° 弯头	2	2	2
	最大 10° 漩流[2]	2	2	2
	减径管 （1 管线尺寸）[2]	2	2	2
	蝶形阀 （75 至 100% 开度）[2]	2	2	不适用
一次元件的下游 （出口）侧		2	2	2

(1) 若遇到的扰动情况不在清单之列，请与艾默生过程管理代表联系。
(2) 不适用于尺寸大于 600 毫米 （24 英寸）的管线。

压力接头方向

1595 自整流孔板的方向应保证压力接头在 4 个板孔中的任何两个之间的中央位置。另外，压力接头应与最后一个弯头呈 90°。

居中要求

在安装 1595 时应按照 ISO-5167 的规定使其居于管道中央。

罗斯蒙特 1595

功能规格

用途和流量范围

液体、气体或蒸汽紊流应用，管道雷诺数大于 5000。对于管道雷诺数小于 10000 的情况，流量系数不确定性应增加 +0.5%。

管线规格

50 至 600 毫米（2 至 24 英寸）。若为其它管线规格，请联系艾默生过程管理。

工作限值

用于 50 毫米 （2 英寸）至 600 毫米 （24 英寸）的管线

温度范围：–196 至 649°C （–320 至 1200°F）

- –196 至 427°C （–320 至 800°F）和最高 800 in$H_2$0 差压
- 427 至 649°C （800 至 1200°F）和最高 400 in$H_2$0 差压

最大工作压力

- ANSI B16.5 和 DIN EN 1092-1 规定的法兰等级。

物理规格

结构材料

孔板

表 A-3.

代码	描述	ASTM	UNS	DIN （W.–Nr.）
S	316/316L 不锈钢	A240 Gr 316/316L	S31600 / S31603	1.4401/1.4404 (1.4436/1.4435)
L	304/304L 不锈钢	A240 Gr 304/304L	S30400 / S30403	1.4301 / 1.4306
H	Hastelloy C–276	B575 Gr N10376	N10276	2.4819
M	Monel 400	B127 Gr N04400	N04400	2.4360

法兰安装五金件

- 1595 可定制为与罗斯蒙特 1496 法兰联管节结合使用，并且还可根据需要与罗斯蒙特 1497 流量计管段结合使用。罗斯蒙特 1496 和 1497 的详情请参阅产品数据表 00813-0100-4792。

典型孔板孔径尺寸

值如下计算：(β) = d_C / 管道内径，其中，实算孔径等于 2 x 典型孔板孔径 (d_C = 2d)。下表示出了四种典型孔板孔径值。

表 A-4. 典型孔板孔径尺寸

管线规格	管道内径	(β) = 0.20 d	(β) = 0.40 d	(β) = 0.65 d
50.8 毫米 (2 英寸)	52.502 毫米 (2.067 英寸)	5.26 (0.207)	10.49 (0.413)	15.75 (0.620)(1)
76.2 毫米 (3 英寸)	77.927 毫米 (3.068 英寸)	7.80 (0.307)	15.60 (0.614)	25.32 (0.997)
101.6 毫米 (4 英寸)	102.26 毫米 (4.026 英寸)	10.25 (0.403)	20.45 (0.805)	32.22 (1.308)
152.4 毫米 (6 英寸)	154.051 毫米 (6.065 英寸)	15.42 (0.607)	30.81 (1.213)	50.06 (1.971)
203.2 毫米 (8 英寸)	202.717 毫米 (7.981 英寸)	20.27 (0.798)	40.54 (1.596)	65.89 (2.594)
254.0 毫米 (10 英寸)	254.508 毫米 (10.02 英寸)	25.45 (1.002)	50.90 (2.004)	82.73 (3.257)
304.8 毫米 (12 英寸)	304.8 毫米 (12.00 英寸)	30.48 (1.200)	60.96 (2.400)	99.06 (3.900)
355.6 毫米 (14 英寸)	333.35 毫米 (13.124 英寸)	33.32 (1.312)	66.68 (2.625)	108.33 (4.265)
406.4 毫米 (16 英寸)	381.00 毫米 (15.000 英寸)	38.10 (1.500)	76.20 (3.000)	123.83 (4.875)
457.2 毫米 (18 英寸)	428.65 毫米 (16.876 英寸)	42.88 (1.688)	85.73 (3.375)	139.32 (5.485)
508.0 毫米 (20 英寸)	477.82 毫米 (18.812 英寸)	47.78 (1.881)	95.55 (3.762)	155.30 (6.114)
609.6 毫米 (24 英寸)	574.65 毫米 (22.624 英寸)	57.45 (2.262)	114.94 (4.525)	186.77 (7.353)

(1) 对于 50.8 毫米 （2 英寸）管线尺寸 , (β) 为 0.60。

孔板类型

- 桨式，直边，同心
- 通用式，直边，同心

尺寸图

罗斯蒙特 1595 自整流孔板

（**ANSI,** 桨式，直边，同心）

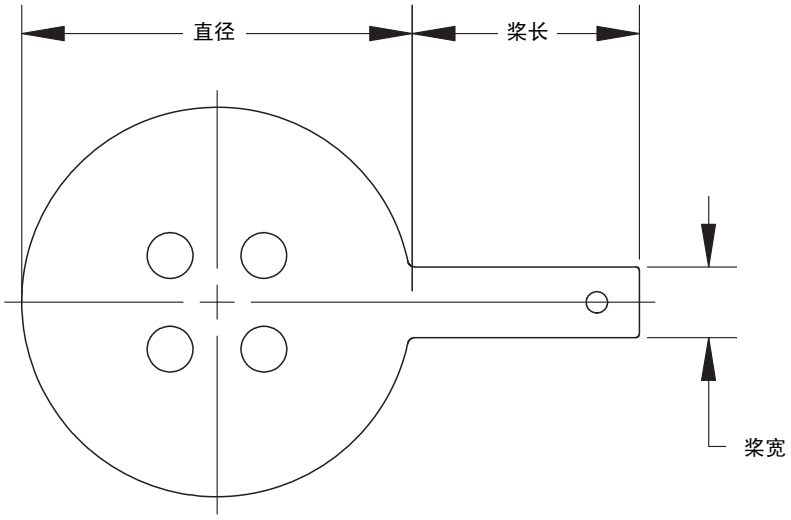

表 A-5. 孔板尺寸，毫米 （英寸）

	桨式的直径							
管线规格	150#	300#	600#	900#	1500#	2500#	桨长	桨宽
50.8 毫米 (2 英寸)	104.78 (4.125)	111.13 (4.375)	111.13 (4.375)	142.875 (5.625)	142.875 (5.625)	146.050 (5.750)	101.6 (4.0)	25.4 (1.0)
76.2 毫米 (3 英寸)	136.53 (5.375)	149.23 (5.875)	149.23 (5.875)	168.275 (6.625)	174.625 (6.875)	196.85 (7.750)	101.6 (4.0)	25.4 (1.0)
101.6 毫米 (4 英寸)	174.63 (6.875)	180.98 (7.125)	193.68 (7.625)	206.35 (8.125)	209.550 (8.250)	234.95 (9.250)	101.6 (4.0)	25.4 (1.0)
152.4 毫米 (6 英寸)	222.25 (8.750)	250.83 (9.875)	266.7 (10.500)	288.925 (11.375)	282.575 (11.125)	317.50 (12.500)	101.6 (4.0)	25.4 (1.0)
203.2 毫米 (8 英寸)	279.4 (11.000)	307.98 (12.125)	320.675 (12.625)	358.775 (14.125)	352.425 (13.875)	387.350 (15.250)	152.4 (6.0)	38.1 (1.5)
254.0 毫米 (10 英寸)	339.725 (13.375)	361.95 (14.250)	400.05 (15.750)	434.975 (17.125)	434.975 (17.125)	476.25 (18.750)	152.4 (6.0)	38.1 (1.5)
304.8 毫米 (12 英寸)	409.58 (16.125)	422.26 (16.625)	457.2 (18.000)	498.475 (19.625)	520.7 (20.500)	549.275 (21.625)	152.4 (6.0)	38.1 (1.5)
355.6 毫米 (14 英寸)	450.85 (17.750)	485.78 (19.125)	492.125 (19.375)				152.4 (6.0)	38.1 (1.5)
406.4 毫米 (16 英寸)	514.35 (20.250)	539.75 (21.250)	565.15 (22.250)				152.4 (6.0)	38.1 (1.5)
457.2 毫米 (18 英寸)	546.1 (21.500)	593.725 (23.375)	609.6 (24.000)				152.4 (6.0)	38.1 (1.5)
580.0 毫米 (20 英寸)	603.25 (23.750)	650.875 (25.625)	679.45 (26.750)				152.4 (6.0)	38.1 (1.5)
609.6 毫米 (24 英寸)	714.375 (28.125)	771.525 (30.375)	787.4 (31.000)				152.4 (6.0)	38.1 (1.5)

注：欲了解上表中未示出的管线规格和法兰等级是否有，请向厂家咨询。

1595U 通用式孔板
（通用式，直边，同心）

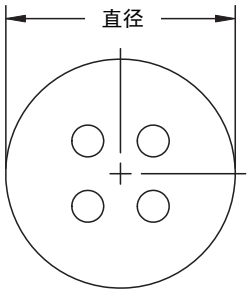

表 A-6. 孔板尺寸，英寸 （毫米）

管线规格	通用式的直径
2 英寸	61.8998 毫米 （2.437 英寸）
3 英寸	87.2998 毫米 （3.437 英寸）
4 英寸	111.912 毫米 （4.406 英寸）
6 英寸	163.5 毫米 （6.437 英寸）
8 英寸	214.3 毫米 （8.437 英寸）
10 英寸	271.45 毫米 （10.687 英寸）
12 英寸	319.862 毫米 （12.593 英寸）

注：欲了解上表中未示出的管线规格是否有，请向厂家咨询。

罗斯蒙特 1595 自整流孔板
（DIN, 直边，同心）

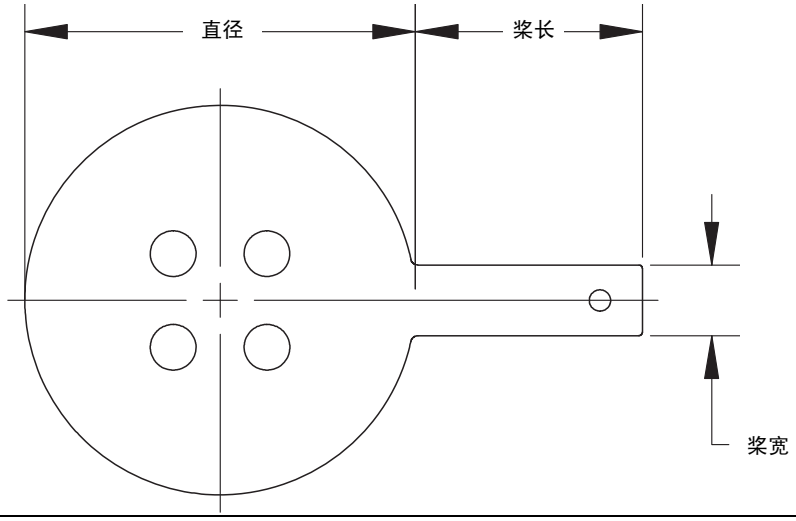

表 A-7. 孔板尺寸，毫米 （英寸）

管线规格	直径 （最大）- 由法兰等级决定						桨长	桨宽
	PN 10	PN 16	PN 25	PN 40	PN 63/64	PN 100		
DN 50 (2 英寸)	107 (4.21)	107 (4.21)	107 (4.21)	107 (4.21)	113 (4.45)	119 (4.69)	101.6 (4.0)	25.4 (1.0)
DN 80 (3 英寸)	142 (5.60)	142 (5.60)	142 (5.60)	142 (5.60)	148 (5.82)	154 (6.06)	101.6 (4.0)	25.4 (1.0)
DN 100 (4 英寸)	162 (6.38)	162 (6.38)	168 (6.61)	168 (6.61)	174 (6.85)	180 (7.09)	101.6 (4.0)	25.4 (1.0)
DN 150 (6 英寸)	218 (8.58)	218 (8.58)	224 (8.82)	224 (8.82)	247 (9.72)	257 (10.12)	101.6 (4.0)	25.4 (1.0)
DN 200 (8 英寸)	273 (10.74)	273 (10.74)	284 (11.18)	290 (11.42)	309 (12.17)	324 (12.76)	152.4 (6.0)	38.1 (1.5)
DN 250 (10 英寸)	328 (12.91)	329 (12.95)	340 (13.39)	352 (13.86)	364 (14.33)	391 (15.39)	152.4 (6.0)	38.1 (1.5)
DN 300 (12 英寸)	378 (14.88)	384 (15.12)	400 (15.75)	417 (16.42)	424 (16.69)	458 (18.03)	152.4 (6.0)	38.1 (1.5)
DN 350 (14 英寸)	438 (17.244)	444 (17.48)	457 (17.99)	474 (18.66)	486 (19.13)	512 (20.16)	152.4 (6.0)	38.1 (1.5)
DN 400 (16 英寸)	489 (19.252)	495 (19.49)	514 (20.24)	546 (21.50)	543 (21.38)	572 (22.52)	152.4 (6.0)	38.1 (1.5)
DN 450 (18 英寸)	538.9 (21.220)	555 (21.85)	不适用	571 (22.48)	不适用	不适用	152.4 (6.0)	38.1 (1.5)
DN 500 (20 英寸)	594 (23.386)	617 (24.29)	624 (24.57)	628 (24.72)	657 (25.87)	704 (27.72)	152.4 (6.0)	38.1 (1.5)
DN 600 (24 英寸)	694.9 (27.36)	734 (28.90)	731 (28.78)	747 (29.41)	7641 (30.08)	813 (32.01)	152.4 (6.0)	38.1 (1.5)

注：欲了解上表中未示出的管线规格和法兰等级是否有，请向厂家咨询。

表 A-8. A.P.I 环号和等级

管线规格	A.P.I 环号	额定等级 （磅）
02	R–23	300–600
02	R–24	900–1500
02	R–26	2500
03	R–31	300–600 & 900
03	R–32	2500
03	R–35	1500
04	R–37	300–600 & 900
04	R–38	2500
04	R–39	1500
06	R–45	300–600 & 900
06	R–46	1500
06	R–47	2500

管线规格	A.P.I 环号	额定等级 （磅）
08	R–49	300–600 & 900
08	R–50	1500
08	R–51	2500
10	R–53	300–600 & 900
10	R–54	1500
10	R–55	2500
12	R–57	300–600 & 900
12	R–58	1500
12	R–59	2500

注
欲了解是否有特定的管线规格和压力等级，请参考表 A-5。

表 A-9. 可用 β 比 (β)
下表对照管道表列出了管线规格的可用 β 比 (β)。

管线规格	管道表	可用 (β)
2	≤ 80	0.20, 0.40, 0.60
2	160	0.20
2	XXS	0.20
3	≤ 80	0.20, 0.40, 0.65
3	160	0.20, 0.40
3	XXS	0.20
4	≤ 80	0.20, 0.40, 0.65
4	120	0.20, 0.40
4	160	0.20, 0.40
4	XXS	0.20
6	≤ 80	0.20, 0.40, 0.65
6	120	0.20, 0.40
6	160	0.20, 0.40
6	XXS	0.20
8	≤ 80	0.20, 0.40, 0.65
8	100	0.20, 0.40, 0.65
8	120	0.20, 0.40
8	140	0.20, 0.40
8	160	0.20, 0.40
8	XXS	0.20, 0.40
10	≤ 80	0.20, 0.40, 0.65
10	100	0.20, 0.40, 0.65
10	120	0.20, 0.40
10	140	0.20, 0.40
10	160	0.20, 0.40
10	XXS	0.20, 0.40
12	≤ 80	0.20, 0.40, 0.65
12	100	0.20, 0.40
12	120	0.20, 0.40
12	140	0.20, 0.40
12	160	0.20, 0.40
12	XXS	0.20, 0.40

管线规格	管道表	可用 (β)
14	≤ 80	0.20, 0.40, 0.65
14	100	0.20, 0.40
14	120	0.20, 0.40
14	140	0.20, 0.40
14	160	0.20, 0.40
14	XXS	0.20, 0.40
16	≤ 80	0.20, 0.40, 0.65
16	100	0.20, 0.40
16	120	0.20, 0.40
16	140	0.20, 0.40
16	160	0.20, 0.40
16	XXS	0.20, 0.40
18	≤ 80	0.20, 0.40, 0.65
18	100	0.20, 0.40, 0.65
18	120	0.20, 0.40
18	140	0.20, 0.40
18	160	0.20, 0.40
18	XXS	0.20, 0.40
20	≤ 80	0.20, 0.40, 0.65
20	100	0.20, 0.40, 0.65
20	120	0.20, 0.40
20	140	0.20, 0.40
20	160	0.20, 0.40
20	XXS	0.20, 0.40
24	≤ 80	0.20, 0.40, 0.65
24	100	0.20, 0.40
24	120	0.20, 0.40
24	140	0.20, 0.40
24	160	0.20, 0.40
24	XXS	0.20, 0.40

订购信息

罗斯蒙特 1595 孔板订购表

型号	产品描述		
1595	自整流孔板		
代码	**孔板类型**		
P	桨式，直边		
U(1)	通用式，直边		
代码	**管线规格**		
020	50 毫米 (2 英寸)		
030	76 毫米 (3 英寸)		
040	100 毫米 (4 英寸)		
060	150 毫米 (6 英寸)		
080	200 毫米 (8 英寸)		
100	250 毫米 (10 英寸)		
120	300 毫米 (12 英寸)		
140	350 毫米 (14 英寸)		
160	400 毫米 (16 英寸)		
180	450 毫米 (18 英寸)		
200	500 毫米 (20 英寸)		
240(2)	600 毫米 (24 英寸)		
代码	**法兰等级**		
A1	ANSI 150 级凸面 （注：与标准 ASME B16.36 孔板法兰不相容）		
A3	ANSI 300 级凸面		
A6	ANSI 600 级凸面		
A9	ANSI 900 级凸面		
AF	ANSI 1500 级凸面		
AT	ANSI 2500 级凸面		
D1	DIN PN 10 （仅适用于 P 型孔板）		
D2	DIN PN 16 （仅适用于 P 型孔板）		
D3	DIN PN 25 （仅适用于 P 型孔板）		
D4	DIN PN 40 （仅适用于 P 型孔板）		
D5(3)	DIN PN 63 （仅适用于 P 型孔板）		
D6	DIN PN 100 （仅适用于 P 型孔板）		
R3(1)	ANSI 300 级环形接头 （仅适用于 U 型孔板，并需要 PH 板夹）		
R6(1)	ANSI 600 级环形接头 （仅适用于 U 型孔板，并需要 PH 板夹）		
R9(1)	ANSI 900 级环形接头 （仅适用于 U 型孔板，并需要 PH 板夹）		
RF(1)	ANSI 1500 级环形接头 （仅适用于 U 型孔板，并需要 PH 板夹）		
RT(1)	ANSI 2500 级环形接头 （仅适用于 U 型孔板，并需要 PH 板夹）		
代码	**材料类型**		
S	316/316L 不锈钢		
L	304/316L 不锈钢		
M	*Monel*®		
H	*Hastelloy*® C–276		
代码	**孔板厚度**	**T 型孔板**	**U 型孔板**
A	0.125 英寸	管线规格为 50 到 100 毫米 （2 到 4 英寸）	管线规格为 50 至 150 毫米 （2 至 6 英寸）
B	0.250 英寸	管线规格为 150 到 300 毫米 （6 到 12 英寸）	管线规格为 200 至 300 毫米 （8 至 12 英寸）
C	0.375 英寸	管线规格为 350 到 500 毫米（14 到 20 英寸）	见脚注 (2)
D	0.500 英寸	管线规格为 600 毫米 （24 英寸）	见脚注 (2)
代码	**Beta 比**		
020	0.20 β 比		
040	0.40 β 比		
065	0.65 β 比 （对于管线规格选项 020，仅有 0.60 β 比）		

罗斯蒙特 1595

罗斯蒙特 1595 孔板订购表

流量校准	
WC	流量系数检验 （3 点）
WD	流量系数检验 （10 点）
板夹	
PH	与 RTJ 法兰或管段一起使用的通用式孔板板夹
特殊清洁	
P2	特殊过程清洁
特殊检验	
QC1	目检、尺寸检验与证书
QC7	检验与性能证书
材料可追溯性认证	
Q8	按 ISO 10474 3.1-B 和 EN 10204 3.1 进行材料认证
合规性	
J5(4)	NACE MR–0175 / ISO 15156
国家认证	
J1	加拿大注册
典型型号： 1595 P 060 A3 S A 040	

(1) 目前适用于最大 300 毫米 （12 英寸）管线规格。
(2) 若希望了解是否有未示出的管线规格、法兰额定等级和板厚，请向厂家咨询。
(3) 以前为 PN64。
(4) 结构材料符合 NACE MR0175/ISO 15156 对酸性油现场生产环境中应用的冶金要求。某些材料有环境限制。详情请参考最新标准。所选材料还符合 NACE MR0103 的酸性冶炼环境规定。

附录 B 安装图

安装图

组件中使用的 1496 法兰联管节和 1497 流量计管段请参阅相应的参考手册。

- 罗斯蒙特 1495 孔板 （文档编号 00809-0100-4792）

参考手册
00809-0106-4828, EA 版
2012 年 9 月

有关标准销售条款与条件，请访问 www.rosemount.com\terms_of_sale
艾默生徽标为艾默生电气公司的商标和服务标志。
Rosemount 和 Rosemount 标识均为罗斯蒙特有限公司的注册商标。
PlantWeb 是艾默生过程管理集团旗下公司的注册商标。
所有其他标志归其各自所有者所有。

艾默生过程管理

上海总部
上海市浦东金桥出口
加工区新金桥路 1277 号
电话：021-38954788
传真：021-58994410
邮编：201206

北京分公司
北京市朝阳区雅宝路
10 号 凯威大厦 13 层
电话：010-85726666
传真：010-85726888
邮编：100020

广州分公司
广州市东风中路 410-412 号
时代大厦 2107 室
电话：020-83486098
传真：020-83486137
邮编：510030

西安分公司
西安市高新区锦业一路 34 号
西安软件园研发大厦 9 楼
电话：029-88650888
传真：029-88650899
邮编：710065

乌鲁木齐分公司
五一路 160 号鸿福酒店
1001 室
电话：0991-5802277
传真：0991-5803377
邮编：830000

南京分公司
南京市六合区大厂
葛关路 196 号
电话：025-57768588
传真：025-57768500
邮编：210048

成都分公司
成都市科华北路 62 号
力宝大厦 S-10-10
电话：028-62350188
传真：028-62350199
邮编：610016

深圳分公司
深圳市南山区海德三道天利
中央商务中心 B 座 1803 室
电话：0755-86595099
传真：0755-86595095
邮编：518054

客户服务热线：800-820-1996　　敬请登陆：www.rosemount.com.cn 或垂询：RMT.China@emerson.com

欲了解更多艾默生过程管理公司最新罗斯蒙特测量解决方案，
请立即在 www.ap.emersonprocess.com/rosemount 注册。

00809-0106-4828

© 2012 罗斯蒙特有限公司，保留所有权利。

EMERSON
Process Management